Bombas eléctricas НВ-Д-1М

Las bombas НВ-Д-1М son bombas centrífugas semisumergibles verticales petroleras destinadas para bombear petróleo, derivados del petróleo, líquidos fácilmente inflamables, agua con impurezas sólidas y(o) de petróleo. La profundidad de sumersión de la chapa de apoyo – de 2,5 a 6 m. La profundidad de sumersión necesaria para el cliente se hace mediante la unión de varias suspensiones. En la tubuladura aspirante se monta el filtro. Las bombas petroleras se ejecutan con tubo “seco” – sobre la caja de la bomba se monta la junta frontal doble con cámara llenada del aceite. Sobre la caja superior de la junta frontal en el tubo “seco” se instala el sensor de emergencia del nivel que señala sobre la destrucción o desgaste de la junta frontal o durante la entrada de emergencia del agua de afuera.

El terminal hidráulico de las bombas se ejecuta de aceros tipo 20Cr13 u otros metales ferrosos y no ferrosos así como de acero inoxidable 12Cr18Ni9T de acuerdo con el cliente. La densidad del líquido a bombear es hasta 1200 kg/m^3. La temperatura mínima del líquido a bombear es hasta -60^{0}C, la máxima es hasta 150^{0}C.

Para unir con la brida del depósito la chapa de apoyo (DN = 600, 700, 800 mm) se fabrica en ejecución 5 según GOST 12815-80 (o en otra ejecución de acuerdo con el cliente). Las bombas se fabrican en ejecución NF1, NF2 según GOST 15150-69.

Características técnicas

Tipo de bomba	Alimentación m^3/hora	Altura m	Reserva por cav. m	n, rev./min.	Rendimiento %	Inserciones sólidas		N kW
						Tamaño, mm	Concentr.en vol. %	
НВ-Д-1М 12,5/32	12,5	32	3	2900	43	hasta 5	hasta 3	5,5
НВ-Д-1М 12,5/50	12,5	50	3	2900	48			5,5
НВ-Д-1М 12,5/80	12,5	80	5	2900	45			11
НВ-Д-1М 50/50	50	50	3	2900	53	hasta 10		15
НВ-Д-1М 50/80	50	80	5	2900	50			30
НВ-Д-1М 25/20	25	20	5	1450	45			5,5

Especificación de piezas de la bomba

№	Denominación de piezas	Cantidad
1	Caja de bomba	1
2	Rueda de trabajo (impulsor)	1
3	Pared	1
4	Parte giratoria de junta frontal	2
5	Caja de cámara de aceite	1
6	Arandela de retención	
7	Cojinete inferior	
8,17	Suspensión	
9,18	Eje	
10	Cojinete de apoyo	
11	Arandela suplementaria	
12	Cojinete superior	
13	Caja de cojinetes de suspensión	
14	Tuerca	
15	Perno de apriete de acoplamiento flexible	
16	Derivación	1
19	Casquillo de presión	1
20	Chapa de apoyo	1
21	Tubuladura de presión	1
22	Soporte	1
23	Motor eléctrico	1

Unidad de bomba eléctrica НВ-Д-1М

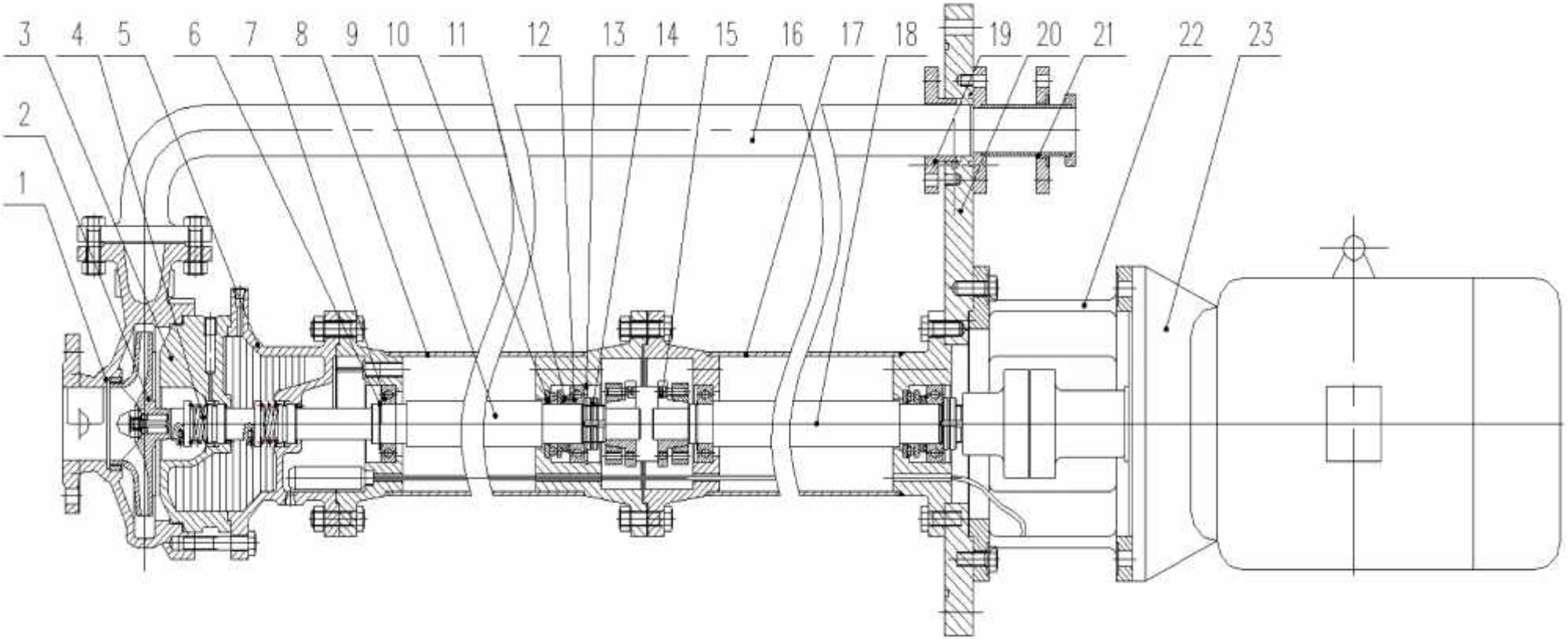

Dimensiones exteriores de unión

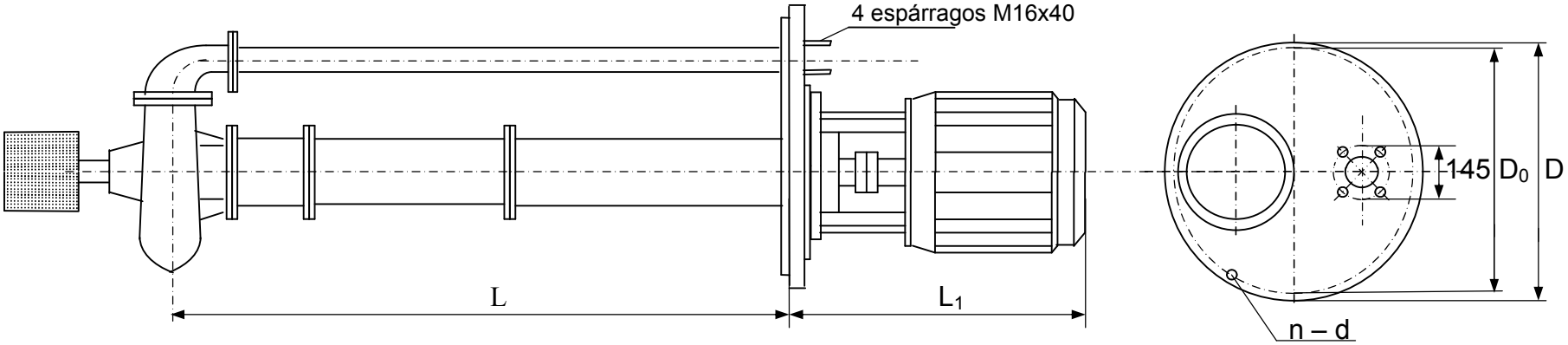

Tipo de bomba	DN = 600 mm			DN = 700 mm			DN = 800 mm			L_1
	D_0	D	n - d	D_0	D	n – d	D_0	D	n - d	
НВ-Д-1М 12,5/32	705	755	20-26	810	860	24-26	920	975	24-30	
НВ-Д-1М 12,5/50										
НВ-Д-1М 12,5/80										
НВ-Д-1М 50/50										790
НВ-Д-1М 50/80										840
НВ-Д-1М 25/20										